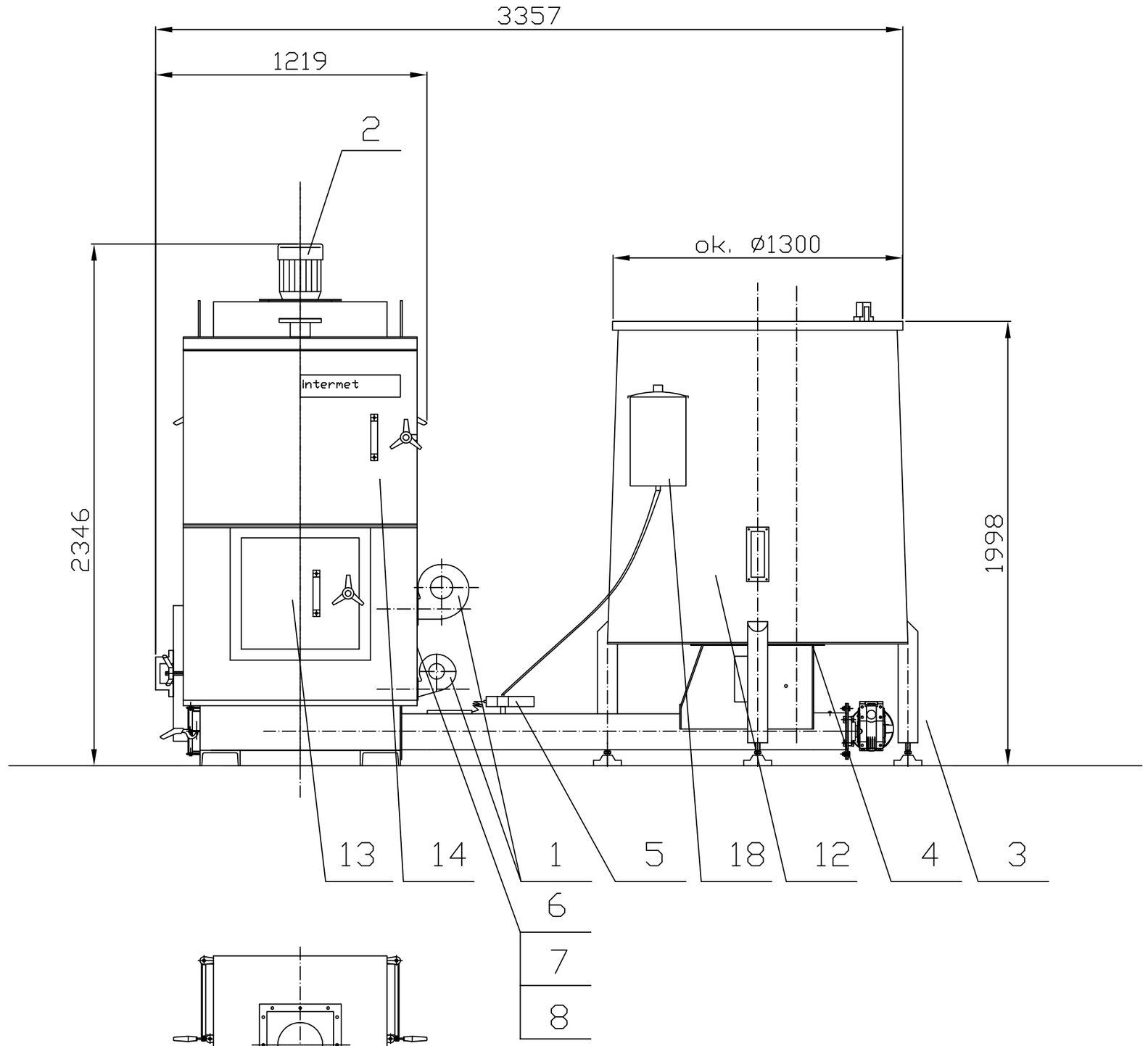

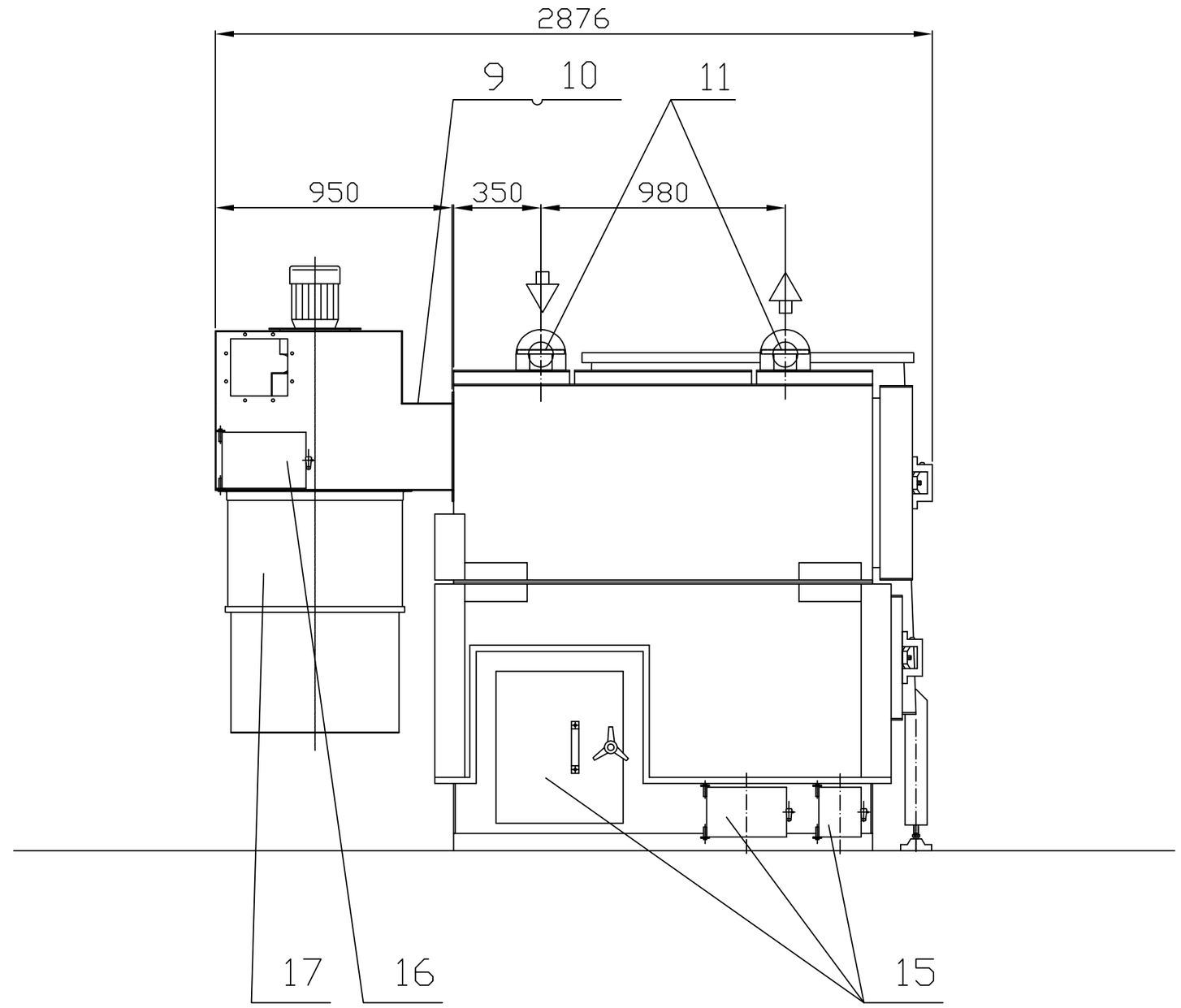

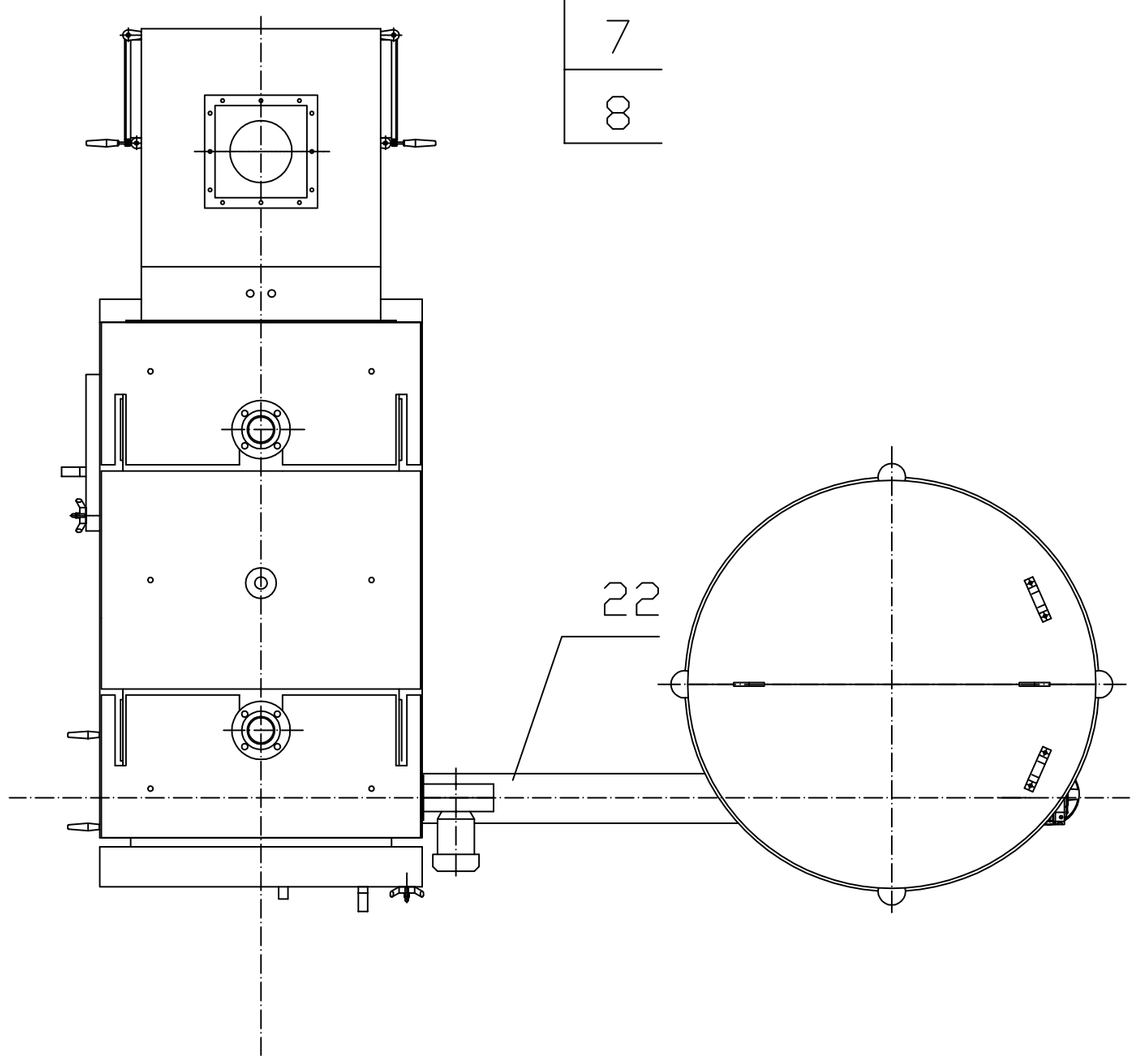

Lp	Nazwa części	Ilość	Nr rys. lub normy	Masa [kg]	Rodzaj	Gatunek	War.tech.
22	Ślimak podający paliwo	1					
21							
20							
19							
18	Zbiornik na wodę	1					
17	Separator	1					
16	Drzwi separatora	2					
15	Drzwi wyczystkowe	3					
14	Drzwi wymiennika	1					
13	Drzwi wrzutowe	1					
12	Zbiornik	1					1,8m3
11	Kołnierz przyłączeniowy	2					
10	Sonda lambda	1					
9	Czujnik temperatury spalin	1					
8	Czujnik obecności płomienia	1					
7	Czujnik podciśnienia	1					
6	Czujnik temp. komory spalania	1					
5	Zawór ppoż. AVTA Danfoss	1					
4	Motoreduktor	1					
3	Motoreduktor	1					
2	Wentylator spalin	1					
1	Wentylator powietrza	2					

	Nazwisko i imię	Data	Podpis	Materiał
Opracował	M.Staszkun	2008.02		PPHU INTERMET
Zatwierdził	K.Juchniewicz	2008.02		Rys.podst.
Podziałka 1:20	Nazwa: Ekomat 150			Nr rys. ET150

Nr zm. | Nr ark.